www.arctic.ac

Accelero Hybrid III-120

Начальное руководство

EN
DE
FR
ES ...

support.arctic.ac/h3-120

Уважаемый клиент!

Спасибо за выбор Accelero Hybrid III-120.

Мы в ARCTIC упорно трудимся, чтобы расширить возможности в играх. А с помощью Accelero Hybrid III-120 нам, несомненно, удается сделать это. Для того чтобы обеспечить универсальную совместимость, мы охлаждаем ОЗУ через заднюю пластину, и у нас есть несколько комплектов охлаждения регуляторов напряжения, которые походят ко всем высококлассным платам. Это делает непревзойденно эффективное водяное охлаждение доступным для всех и каждого.

Для того чтобы лучше помогать вам, мы запустили платформу поддержки для смартфонов (support.arctic.ac).

Надеюсь, что вам понравится этот кулер графического процессора, и мы в ARCTIC с нетерпением ждем возможности и в будущем улучшать вашу жизнь при помощи наших продуктов. Если вы хотите поделиться с нами тем, как вы используете продукты ARCTIC, сделайте это по адресу https://www.facebook.com/ARCTIC.en

ARCTIC — это компания с нулевым балансом выбросов углерода, и ваша поддержка помогает нам компенсировать каждый килограмм CO2, который мы вырабатываем. Спасибо.

Искренне ваша,

Magnus Huber
ARCTIC CEO

Принадлежности

Ⓐ Пружина x 4

Ⓑ Винты x 4

Ⓒ Шайба x 4

Ⓓ MX-4 x 1

Ⓔ Вентилятор модуля регулятора напряжения x 1

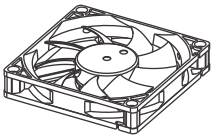

Ⓕ Радиатор x 1

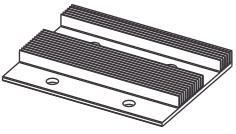

Принадлежности для радиаторов

Ⓖ Винты x 4

Ⓗ Винты черные (8 мм) x 4

Ⓘ Винты черные (5 мм) x 4

Ⓙ Прокладки черные (1,25 мм) x 4

Принадлежности для радиатора модуля регулятора напряжения

Охлаждение системы питания (VRM)

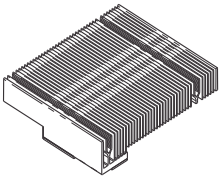

Стандартные

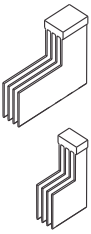

Ⓝ Термоклей (3 г)

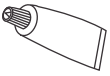

Ⓚ x 4

Ⓛ x 2 or x 3

Ⓚ x 1

Ⓛ x 1

Ⓜ x 1

Установка радиатора и насоса

1 Снятие заводского кулера

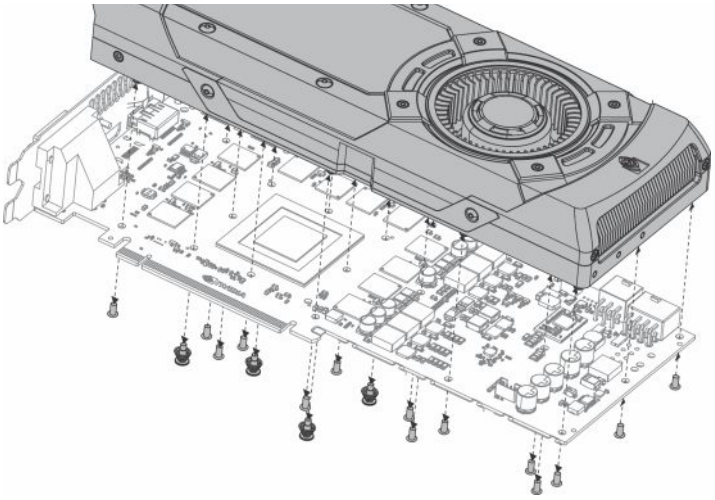

2 Выбор правильных размеров монтажных отверстий и прокладок

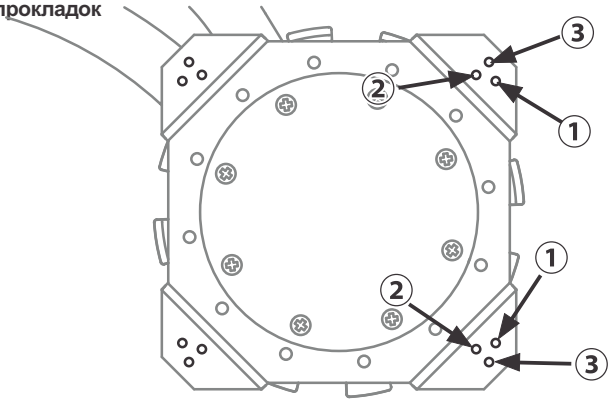

Монтажное отверстие (мм)	Совместимые модели
① 51.0 x 61.0	**NVIDIA** GeForce GTX 560 (Ti, SE), 550 Ti, 460 (SE)
② 53.2 x 53.2	**NVIDIA** GeForce GTS 450 **AMD** Radeon R9 290(X), 285, 280(X), 270(X), R7 265, HD 7870(XT, GHz), 7850, 6970, 6950, 6870, 6850, 6790, 5870, 5850, 5830, 4890, 4870, 4850, 4830, 3870, 3850, 3690
③ 58.4 x 58.4	**NVIDIA** GeForce GTX 980 (Ti), 970, 960, Titan (Black, X), 780 (Ti), 770, 760 (Ti), 680 (Ti), 670, 660 (Ti), 650 (Ti boost)
	NVIDIA GeForce GTX 580, 570, 480, 470, 465

Примечание: Эта таблица служит только для справки. Учитывайте фактическое местоположение отверстий видеокарты во время установки.

Обновленная информация доступна по адресу
support.arctic.ac/h3-120

3 Нанесите термопасту

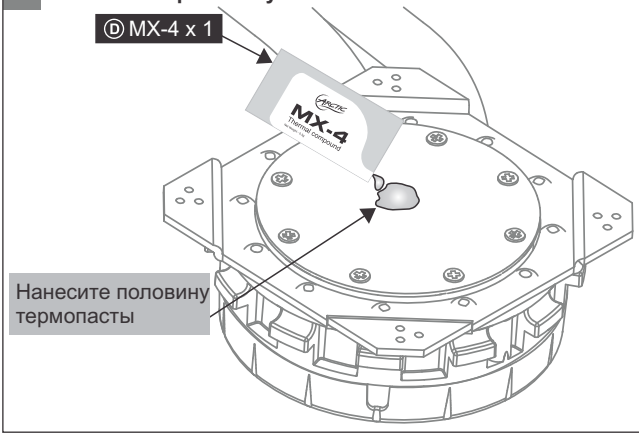

4 Сорвите защитную пленку

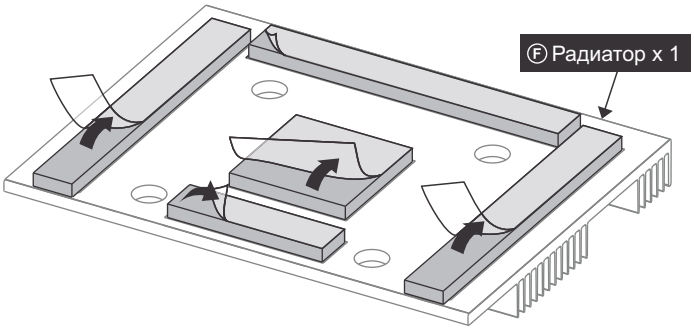

5 Соберите радиатор и насос

Ⓑ Винты x 4

① 25%

③ 25%

② 25%

Ⓒ Шайба x 4

Ⓐ Пружина x 4

④ 25%

Последовательность затяжки
1→2→3→4
Шаги по 25% до полной затяжки

Установка радиатора модуля регулятора напряжения (например, GTX 980)

1 **Установите вентилятор на радиатор модуля регулятора напряжения**

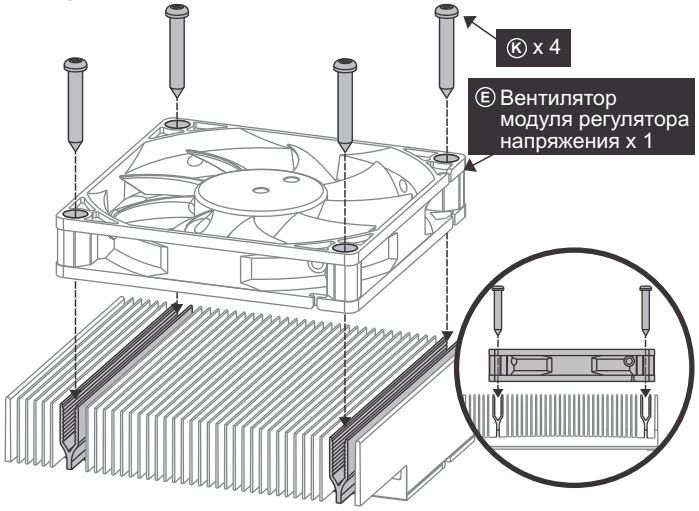

2 **Сорвите защитную пленку**

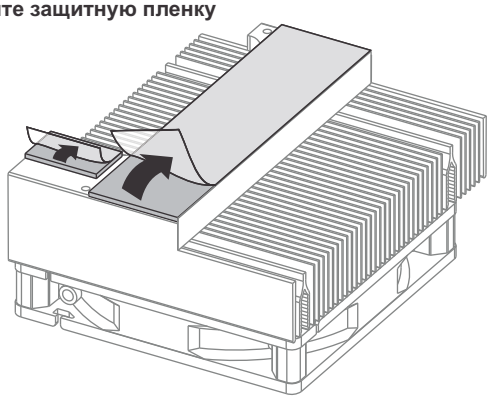

3 **Соберите радиатор модуля регулятора напряжения**

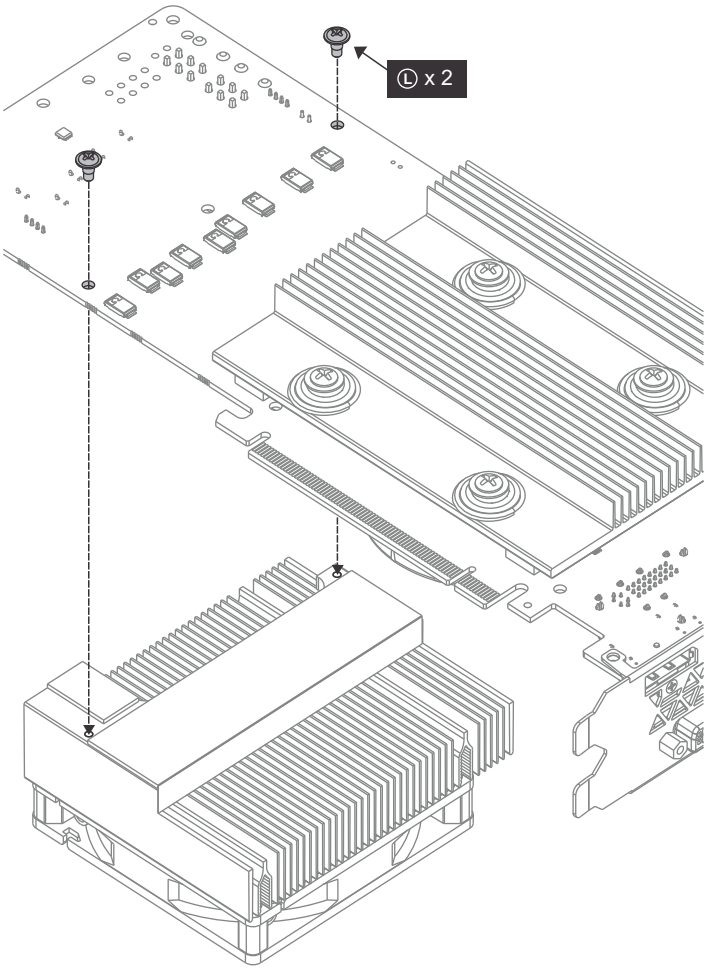

Установка стандартного радиатора модуля регулятора напряжения (например, GTX 680)

Горячие зоны комплектующих

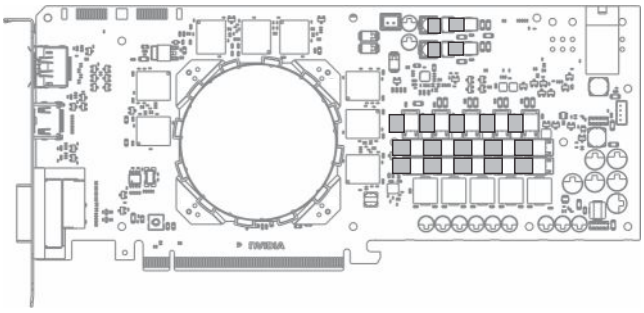

Найдите радиаторы

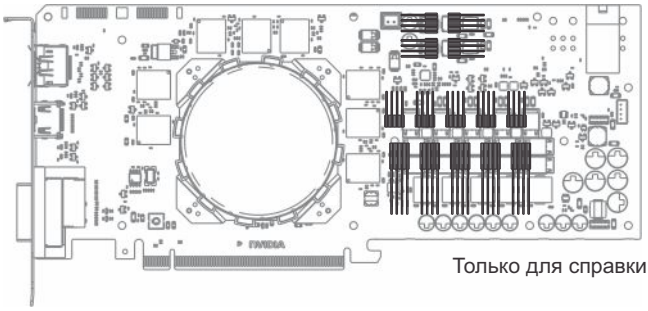

Только для справки

Выдавить все клей с помощью плоскогубцев.

Советы по нанесению термоклея

Поскольку термоклей можно использовать только один раз, установите кулер на карту с точно размещенными на ней радиаторами, прежде чем наносить термоклей.

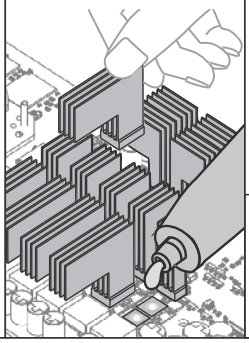

Время отверждения

Внимание: Убедитесь, что радиаторы не вступают в контакт с любым компонентом цепи, поскольку как это может вызвать короткое замыкание на вашей видеокарте.

⚠ После открытия термоклея используйте его за короткий промежуток времени.

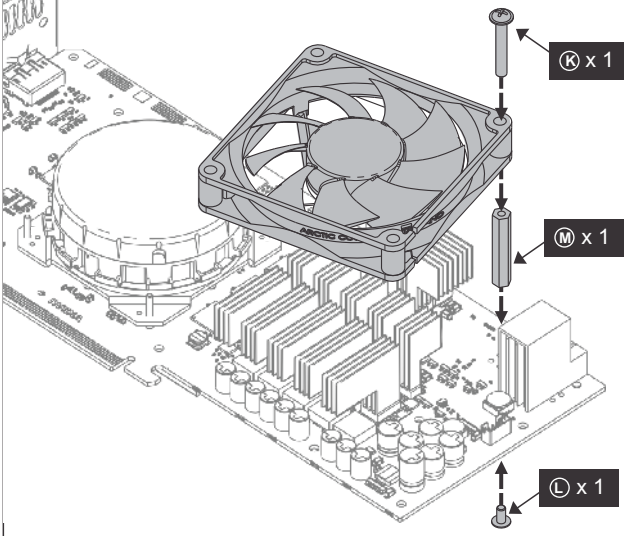

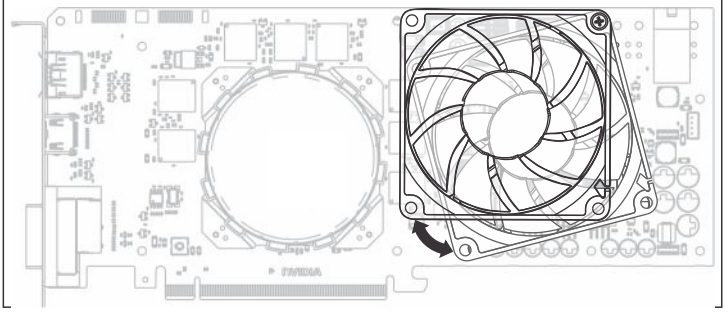

Установка радиатора модуля регулятора напряжения (например, HD 7870 ГГц)

Горячие зоны комплектующих

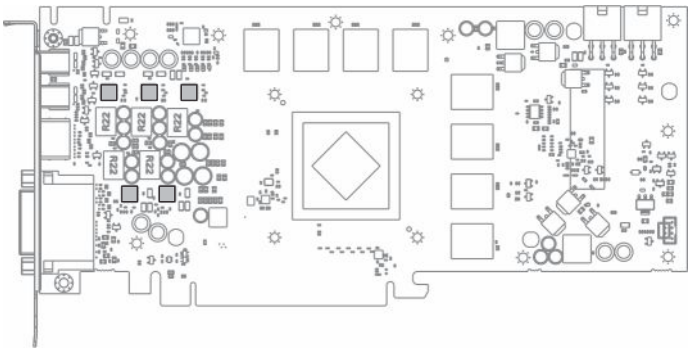

Найдите радиаторы

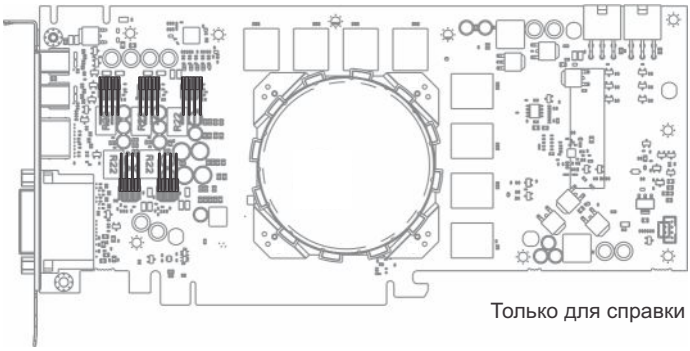

Только для справки

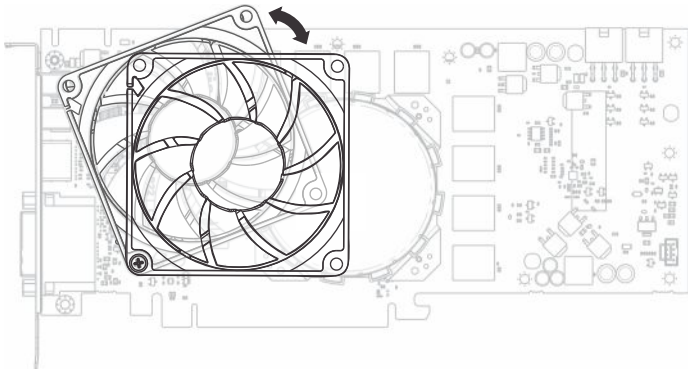

Установка радиатора

4 **Выберите направление воздушного потока**

a. Воздухозаборник

b. Выпуск воздуха

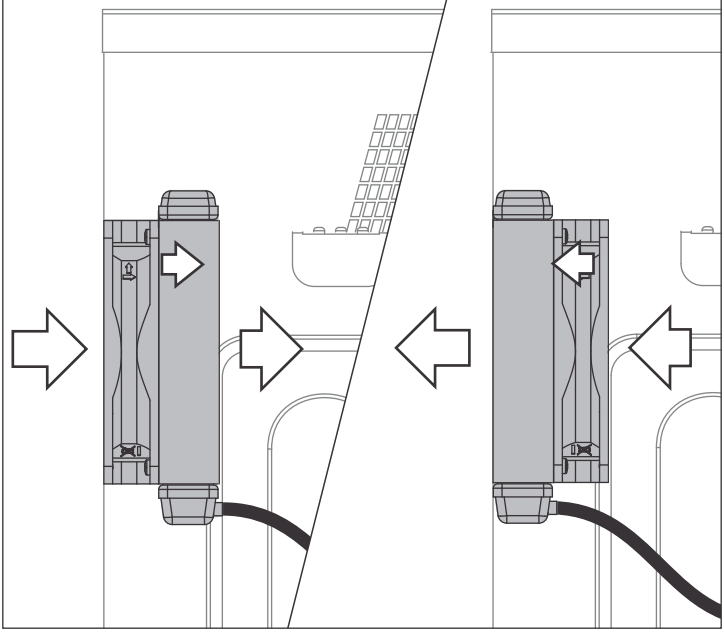

5 Выберите местоположение радиатора

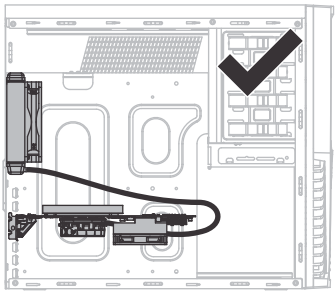

Ваш Accelero Hybrid заполнен водой. В контуре есть некоторое количество пузырьков воздуха, чтобы он смог работать должным образом. Пузырьки воздуха могут попасть в водяной насос во время транспортировки и вызывать шипение и булькающий шум во время работы. Этот шум быстро исчезнет, поскольку пузырьки воздуха выталкиваются в радиаторную часть.

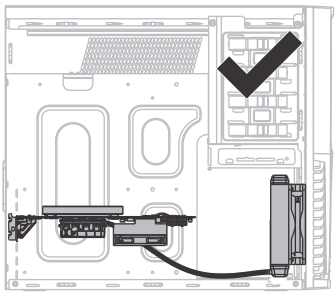

При установке Accelero Hybrid убедитесь, что радиатор находится выше водяного насоса. Если возникает какой-либо шипящий и булькающий шум, он быстро исчезнет после того, как кулера проработает несколько минут.

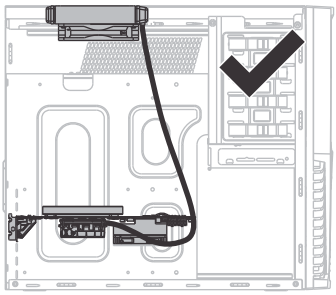

Если в вашей конфигурации необходимо расположить радиатор ниже водяного насоса, вам нужно убедиться, что при установке трубчатая часть радиатора находится снизу. Для исчезновения шипящего или булькающего шума потребуется больше времени, если радиатор находится над картой. Однако, в конечном итоге, он все же исчезнет.

Вы можете помочь процессу, временно разместив радиатор над водяным насосом и оставив кулер работать, пока шум не исчезнет.

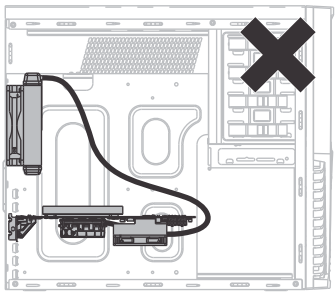

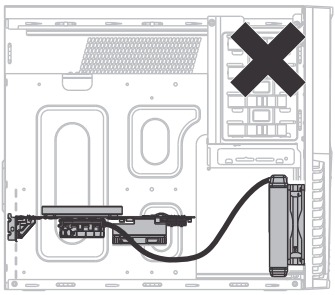

6 Безопасный радиатор в корпусе ПК

а) Воздухозаборник

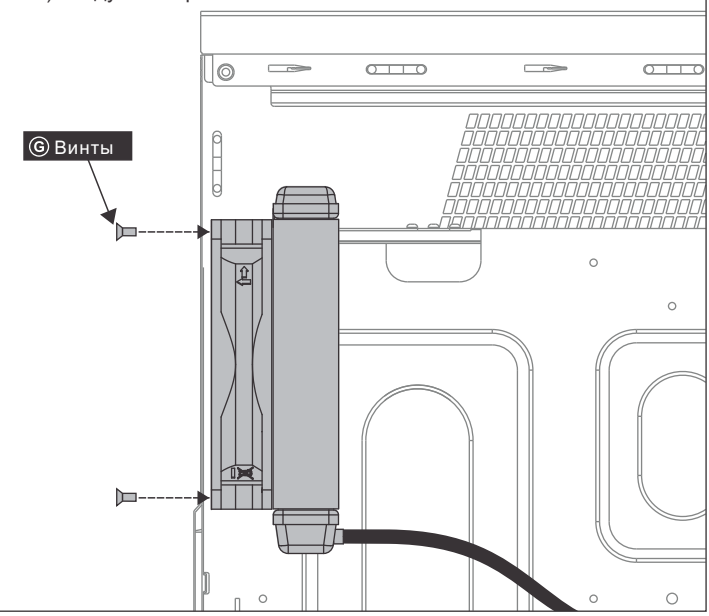

7 **Безопасный радиатор в корпусе ПК**
б) Выпуск воздуха

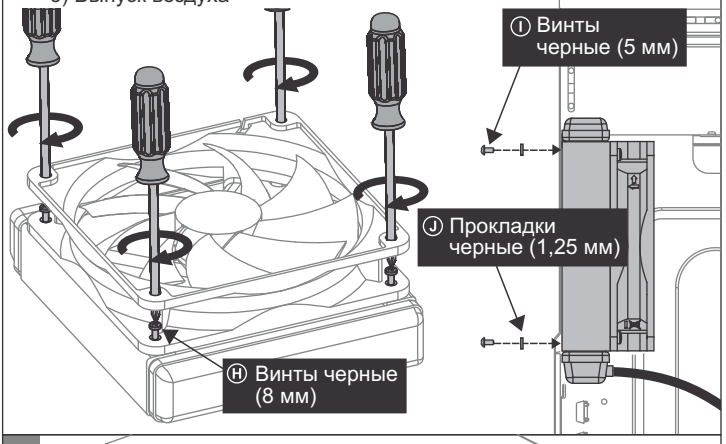

8

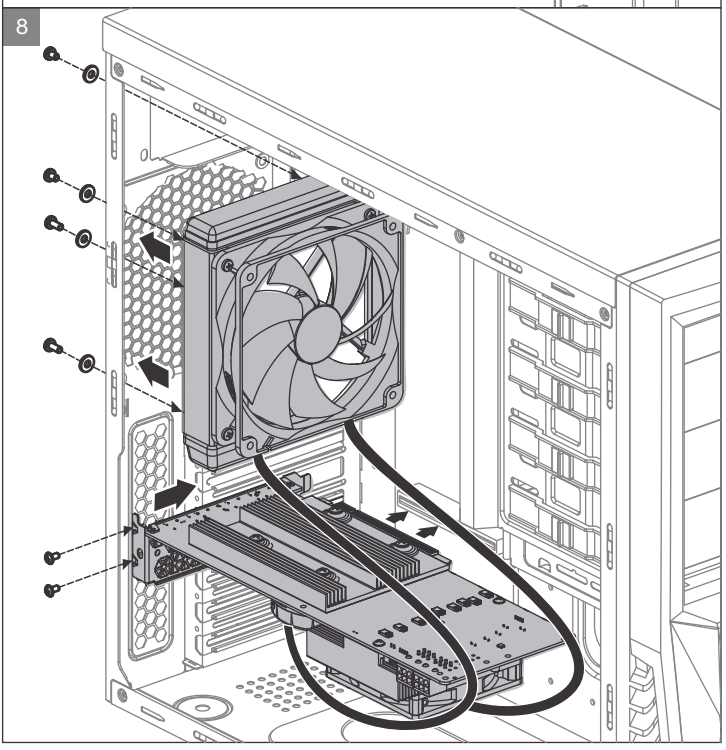

Термопаста
Если кулер нужно установить во второй раз, мы настоятельно рекомендуем использовать термопасту MX-4 от компании ARCTIC. Только эта паста гарантирует оптимальную эффективность сцепления с поверхностью наших радиаторов.

Гарантия
На этот продукт распространяется два года ограниченная гарантия ARCTIC. Для получения дополнительной информации перейдите по адресу http://warranty.arctic.ac

Like us on facebook
www.facebook.com/ARCTIC.en

Декларация ЕС о соответствии
ARCTIC со всей ответственностью заявляет, что данный товар соответствует положениям Директивы об электромагнитной совместимости (2004/108/EC) а также Директивы об ограничении использования определенных опасных веществ (2011/65/EC). Полный текст Декларации о соответствии вы можете найти на http://support.arctic.ac/h3-120

Директива 2002/96/EC об отходах электрического и электронного оборудования
Отходы электрического и электронного оборудования не должны утилизироваться вместе с бытовыми отходами.
Если устройство больше не подлежит использованию, по закону владелец обязан отделить его от бытовых отходов и сдать его на специализированный пункт приема отходов в своем районе.
Это позволяет гарантировать надлежащую утилизацию отходов электрического и электронного оборудования и исключить негативное воздействие на окружающую среду. Поэтому на электронные устройства наносится такая маркировка.

© 2015 ARCTIC (HK) Ltd. Все права защищены.
Без явного письменного разрешения ARCTIC Switzerland AG никакая часть этого руководства, включая описанные в нем продукты, не может воспроизводиться, передаваться, сохраняться в системе поиска или переводиться на любой язык в любой форме или любыми средствами. Это не касается документации, которую покупатель хранит в качестве резервного экземпляра. Ни в какой ситуации компания ARCTIC, ее директора или сотрудники не несут ответственности за любые косвенные, случайные или последующие убытки, возникающие в результате любого дефекта или ошибки в данном руководстве или продукте.

PKMNL00062A