ARCTIC

Carbon Neutral
green.arctic.ac

Like us on facebook and keep updated
**facebook.com/ARCTIC.en**

# Z2 Basic

## Руководство пользователя

support.arctic.ac/z2basic

Данное руководство также представляется на

EN DE FR
ES IT CZ

Уважаемый покупатель,

Эти кронштейны мониторов повышают эффективность вашей работы на ваших экранах и придают ей совершенно новый смысл. Высоту и выравнивание можно отрегулировать, чтобы установить ваши мониторы в положение с оптимальным углом обзора, предотвращая таким образом напряжение шеи, плеч и спины. Наслаждайтесь своим продуктом и новым качеством гибкости использования ваших дисплеев. Компания ARCTIC сделает все возможное для удовлетворения ваших потребностей.

С уважением,

Magnus Huber
(ARCTIC CEO)

## Принадлежности

Ⓐ Монтажный кронштейн, x 1

Ⓑ Торцовый ключ (4 mm) x 3 x 1

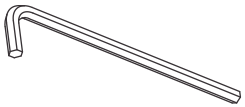

Ⓒ Торцовый ключ (5 mm) x 1

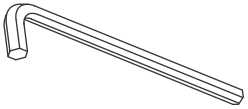

Ⓓ Стойка x 1

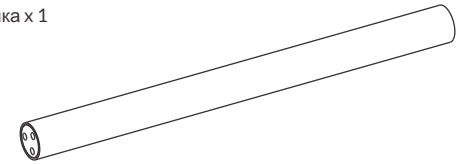

Ⓔ Резиновая прокладка x 1

Ⓕ M4 / M5 кольцо x 8

Ⓖ Зажим для кабелей x 1

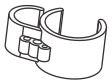

Ⓗ M6 Винт (15 mm) x 3

Ⓘ Зажим x 1

Ⓙ Крюк для кабеля x 4

Ⓚ M5 Винт (12 mm) x 8

Ⓛ M4 Винт (12 mm) x 8

Ⓜ M4 Винт (30 mm) x 8

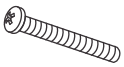

Ⓝ M5 Винт (30 mm) x 8

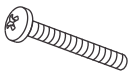

⚠ Этот кронштейн для монитора не подходит столов с сотовой и сэндвич-конструкцией или полыми карманами.

Примеры НЕрекомендуемых столов, в которых используется сотовый заполнитель: IKEA MALM Desk, IKEA TORNLIDEN, IKEA ODDVALD, IKEA LINNMON, IKEA LALLE, IKEA TORNLIDEN и IKEA ADILS Desk

Деревянный

Древесно-волокнистая плита

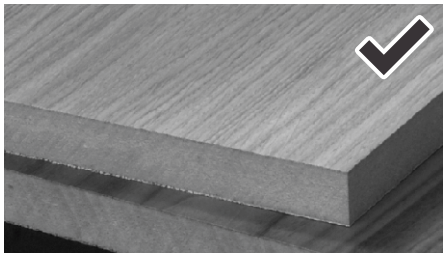

Древесно-стружечная плита

Сотовая переработанная бумага

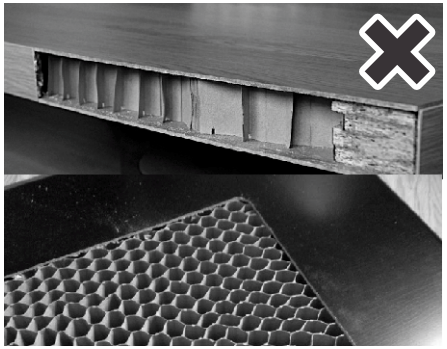

## Подготовка

1

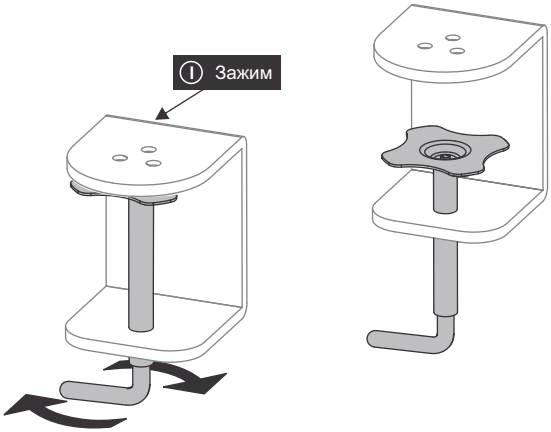


2

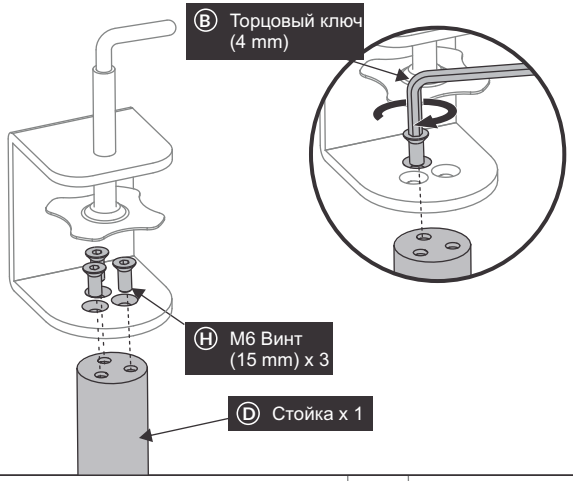


3

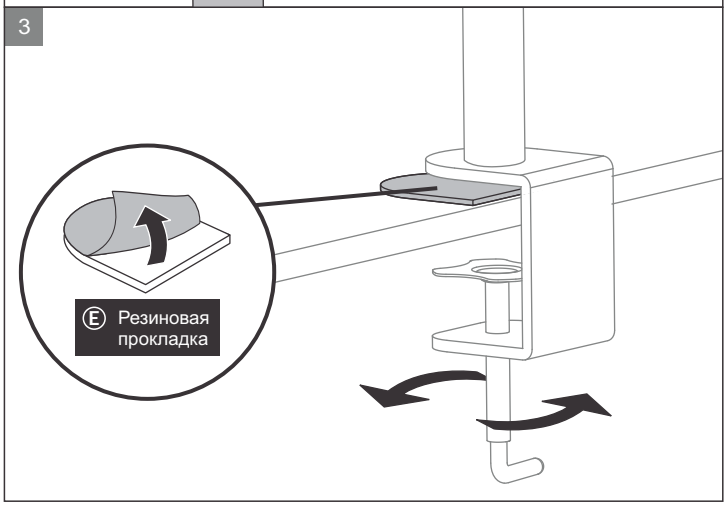

4

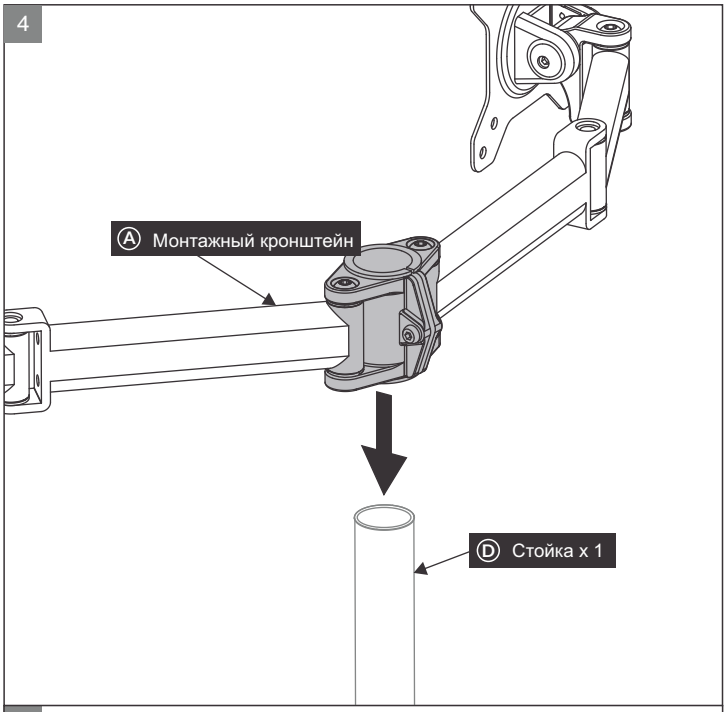


5 Закрепите рычаг в нужном положении на стойке, затянув винт.

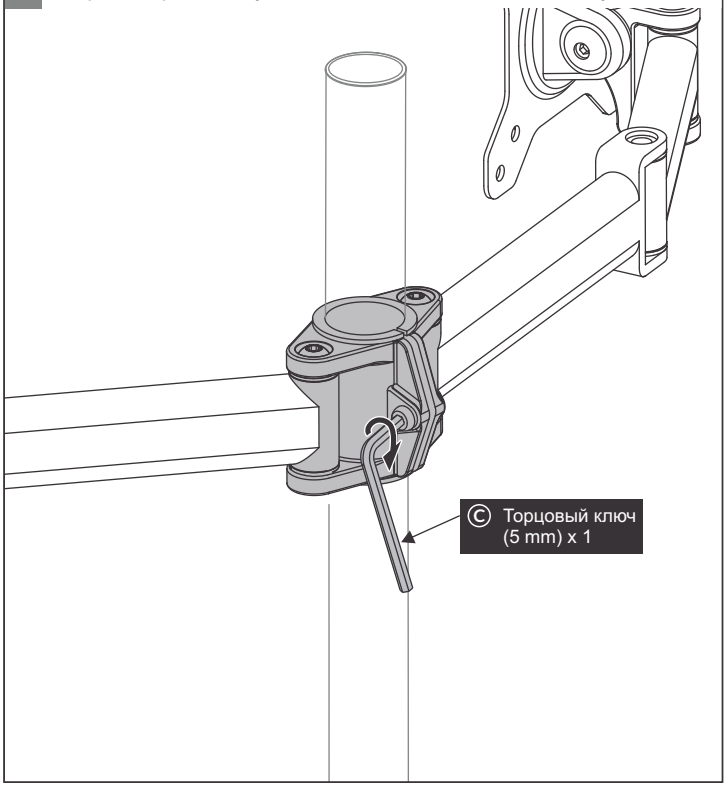


6 Подберите шурупы в соответствии с размером и глубиной отверстий в задней части мониторов. При наличии промежутков между монтажными брекетами и отверстиями можно заполнить их шайбами.

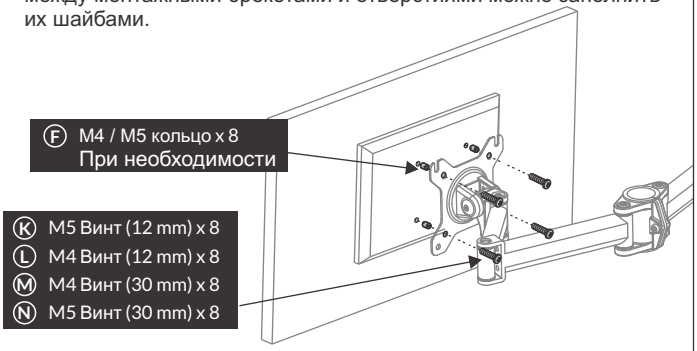


**VESA 100**
Расстояние 100 mm

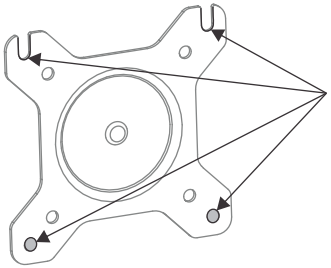

**VESA 75**
**Расстояние 75 mm**

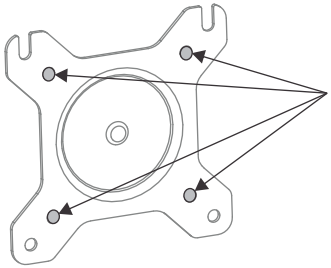

**Таблица стандартов креплений VESA**

| Назначение | Ширина × высота | Винт | Совместимо |
|---|---|---|---|
| MIS-D 75 | 75 mm × 75 mm | M4, M5 | Да |
| MIS-D 100 | 100 mm × 100 mm | M4, M5 | Да |
| MIS-E | 200 mm × 100 mm | M4 | Нет |
| MIS-F | 200 mm × 200 mm<br>400 mm × 400 mm<br>600 mm × 200 mm<br>600 mm × 400 mm<br>800 mm × 400 mm<br>280 mm × 150 mm | M6, M8 | Нет |

7 Отрегулируйте гибкость петель с помощью шестигранного ключа и винтов.

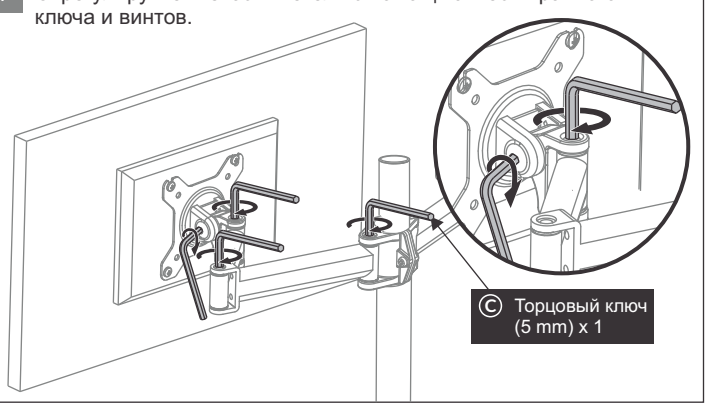

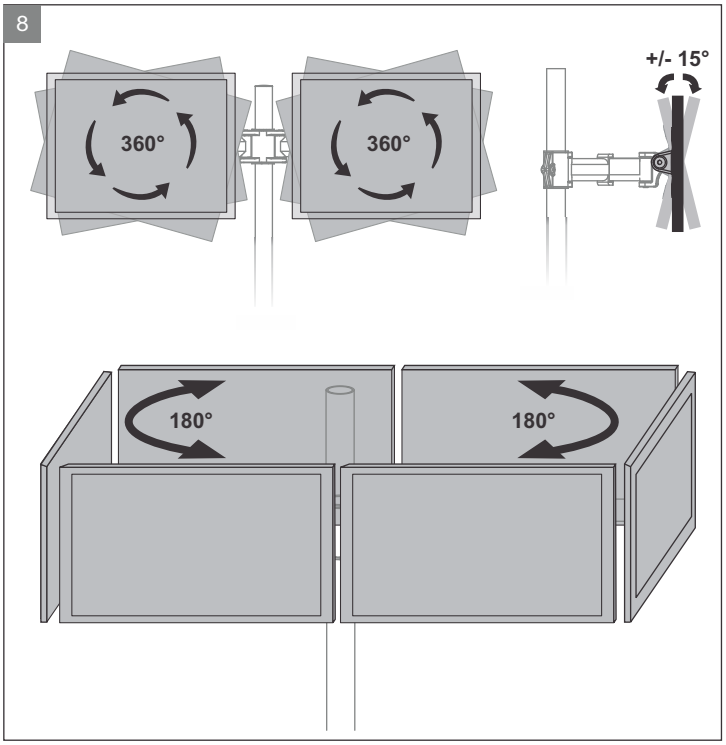


## Управление кабельной системой

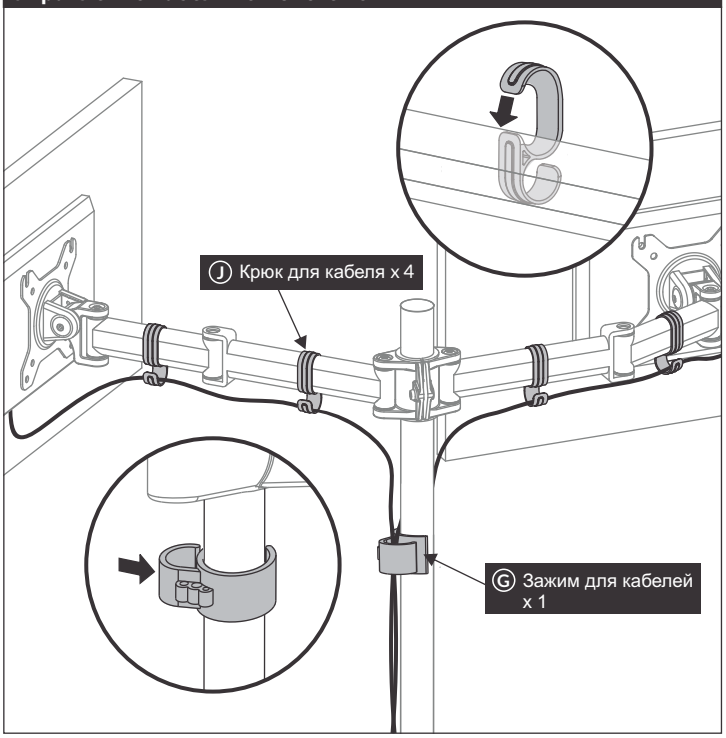


| Спецификация | |
|---|---|
| Материал | Сталь |
| Кол-во мониторов, которое можно закрепить | 2 |
| Размер экрана | 13 " – 27 " |
| Максимальный вес монитора | 8 kg / 17.6 lbs на крепление |
| Совместимость с VESA | 75 / 100 |
| Вращение | 360 ° |
| Поворот | 180 ° |
| Наклон | +/- 15 ° |
| Расстояние до опоры | 19 - 40 cm |
| Максимальная толщина поверхности | 6 cm |
| Вес | 3 kg |

**Поддержка**
Máte-li zájem o podporu nebo více informací o Z2 Basic - Desk Mount Monitor Arm, please visit http://support.arctic.ac/z2basic

**Гарантия**
На данный товар ARCTIC предоставляется двухлетняя ограниченная гарантия. Пожалуйста, посетите сайт http://warranty.arctic.ac for further details.

**Инструкции по технике безопасности**
Конструкция стола должна быть в состоянии выдерживать вес не менее 20 кг. Затяните винты для безопасной установки. Установку рекомендуется выполнять силами как минимум двух человек.

**EC Declaration of Conformity**
ARCTIC declares under its sole responsibility that this product is compliant with the provisions of the Restriction of the use of certain hazardous substances directive (2011/65/EU).
A detailed Declaration of Conformity is available at http://z2basic.arctic.ac#support

Название ARCTIC и логотип ARCTIC являются зарегистрированными торговыми знаками компании Boost Up International Limited.

**© 2018 ARCTIC (HK) Ltd. Все права защищены.**
Без письменного разрешения компании ARCTIC (HK) Ltd никакая часть данного руководства, включая продукцию, описанную в нем, не может быть воспроизведена, передана, сохранена для последующего извлечения или переведена на другой язык в каком-либо виде или каким-либо способом, за исключением запасного экземпляра документации у покупателя. Руководители или сотрудники ARCTIC ни при каких условиях не несут ответственность за какой-либо непрямой ущерб, а также случайные повреждения или повреждения, вызванные каким-либо дефектом или ошибкой в данном руководстве или продукте.

PKMNLD015B